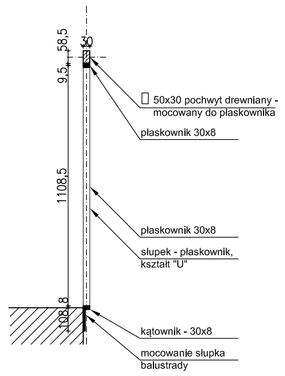

DETAL skala 1:20

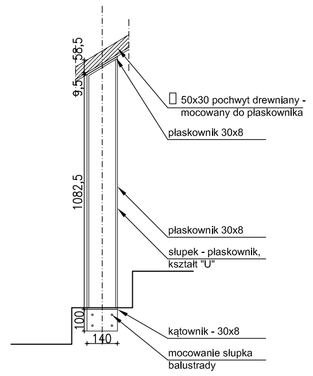

DETAL skala 1:20

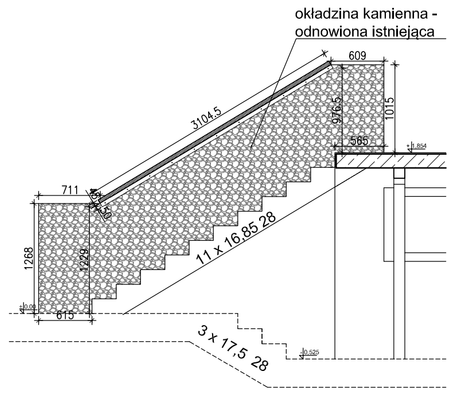

WIDOK skala 1:50

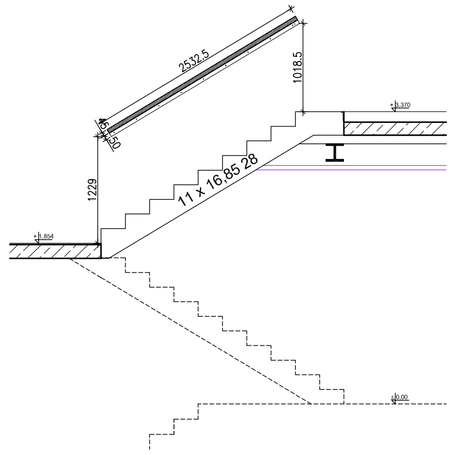

WIDOK skala 1:50

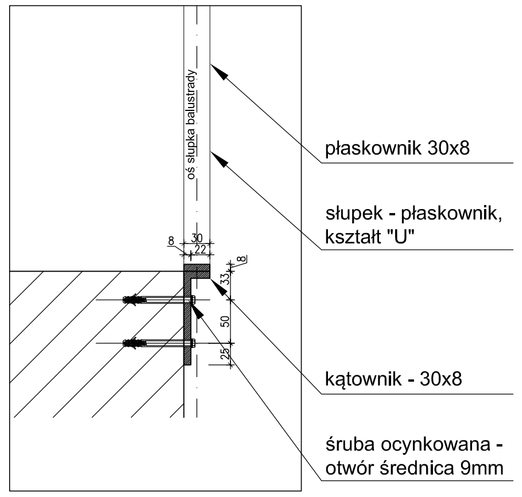

DETAL skala 1:5

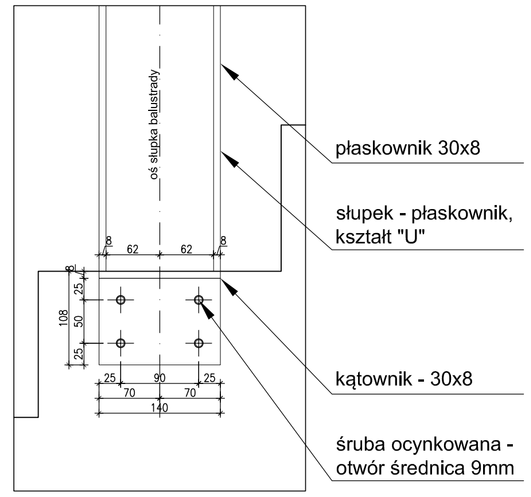

DETAL skala 1:5

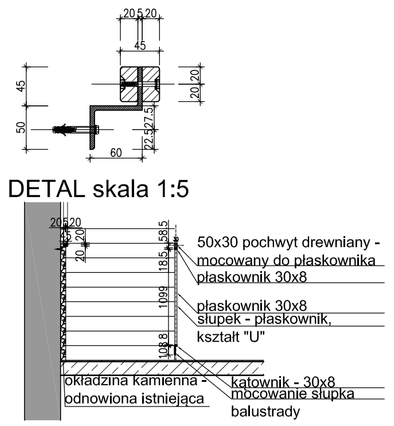

DETAL skala 1:5

WIDOK skala 1:50

UWAGI:

1. Wszystkie ostre krawędzie należy sfazować i zeszlifować.
2. Wszystkie elementy wykonane ze stali ocynkowanej.
3. Przed przystąpieniem do prac wykonawczych sprawdzić rzędne i wymiary na budowie.W przypadku znacznych rozbieżności wymiarów w stosunku do dokumentacji projektowej należy powiadomić projektanta.
4. Wymiary podano w milmetrach

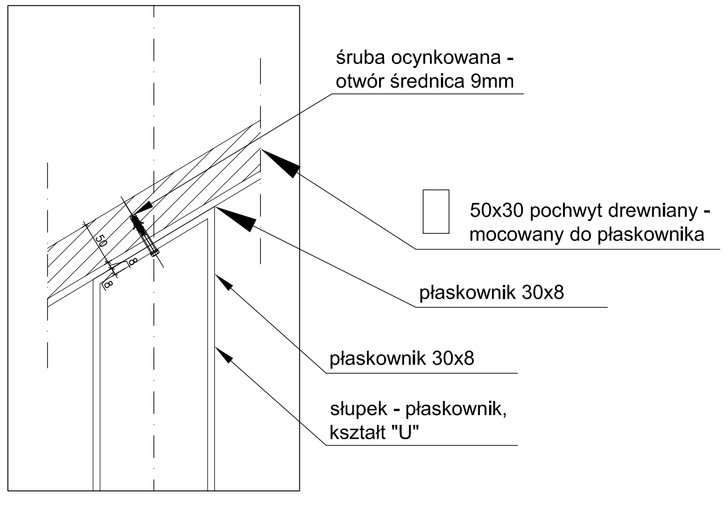

DETAL skala 1:5

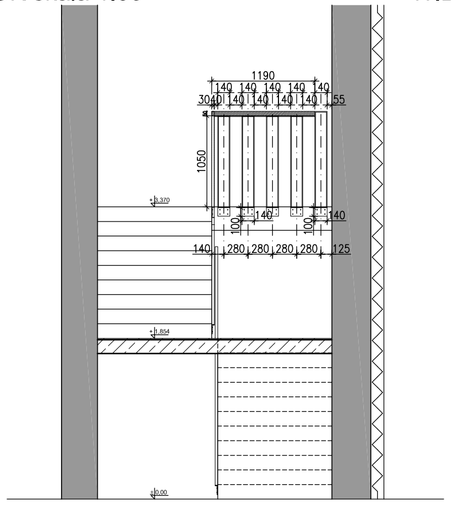

WIDOK skala 1:50

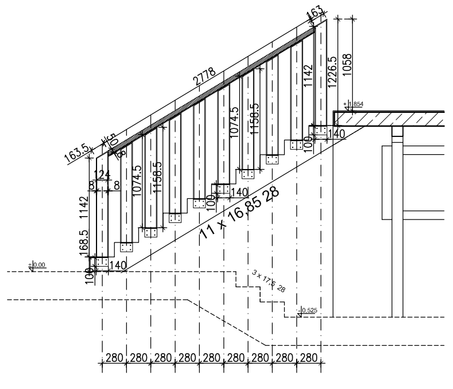

WIDOK skala 1:50

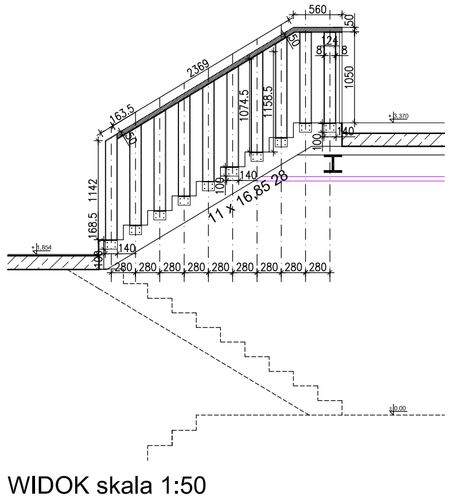

WIDOK skala 1:50

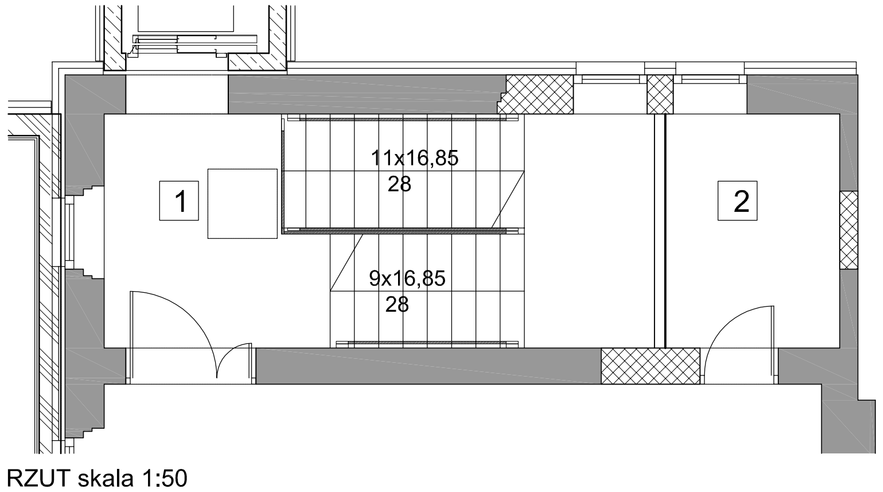

RZUT skala 1:50

AB-PROJEKT
a r c h i t e k t o n i c z n e b i u r o p r o j e k t ó w
spółka z o.o. w Tychach
adres: ul. Fabryczna 43, PL 43-100 TYCHY
tel.: 032/217 31 76, 032/217 51 50, fax: 032/217 71 70
e-mail: biuro@ab-projekt.com.pl
www.abprojekt.com.pl

rodzaj projektu:	PROJEKT BUDOWLANY PRZEBUDOWY I ROZBUDOWY
część:	PROJEKT ARCHITEKTONICZNO - BUDOWLANY CZĘŚĆ III/2 - DETALE
obiekt:	BUDYNEK GMINNEJ BIBLIOTEKI PUBLICZNEJ W BOJSZOWACH
adres:	UL. GOŚCINNA 6, 43-220 BOJSZOWY
inwestor:	GMINA BOJSZOWY, UL. GAIKOWA 35, 43-220 BOJSZOWY
rodzaj rysunku:	DETALE BALUSTRAD
skala:	1:100
nr rysunku:	II/2-09
data opracowania	10.05.2011
data sprawdz.	10.05.2011
znak:	A-2808
data podpisu:	10.05.2011
format:	PB

autor:	nr uprawnień	podpis:	data podpisu	nr rysunku:
mgr inż. arch. JÓZEF KUKLOK-OPOLSKI	688/83 U.W. K-ce specjal. architektoniczna		10.05.2011	II/2-09
mgr inż. arch. ANDRZEJ SKOCZA	792/88 U.W. K-ce specjal. architektoniczna		10.05.2011	data opracowania
mgr inż. arch. LESZEK WITAŃSKI	743/87 U.W. K-ce specjal. architektoniczna		10.05.2011	10.05.2011
sprawdził:	nr uprawnień	podpis:	data sprawdz.	znak:
mgr inż. arch. MAREK KUSZEWSKI	176/75/KrU.W.K-ce specjal. architektoniczna		10.05.2011	A-2808
sprawdził:	nr uprawnień	podpis:	data podpisu:	format:
mgr inż. arch. WOJCIECH ORLIK	30/05/SLOKKiB specjal. architektoniczna		10.05.2011	PB
mgr inż. arch. RAFAŁ KIELBASA			10.05.2011	