1–1
skala 1:10

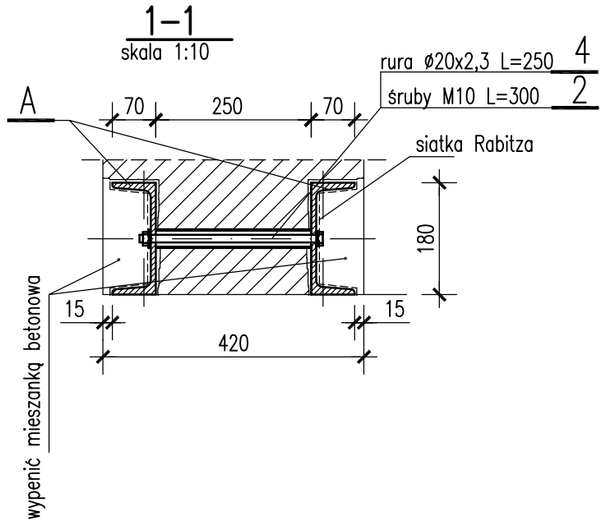

2–2
skala 1:10

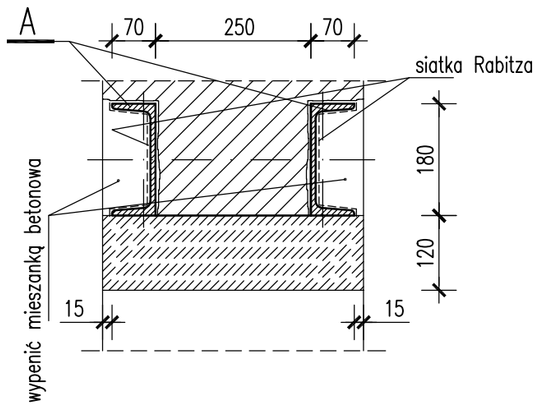

4–4
skala 1:10

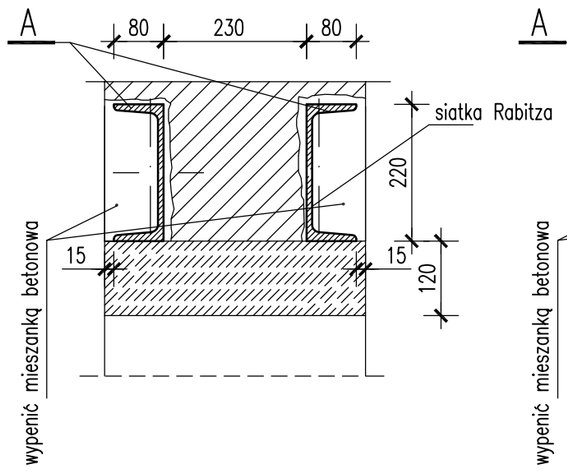

3–3
skala 1:10

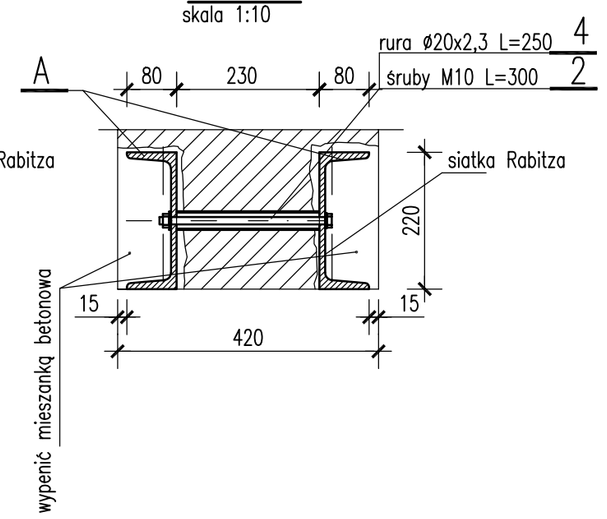

NADPROŻE POZ.3.3.2.1–wyk.4szt
NADPROŻE POZ.3.3.2.2–wyk.4szt
skala 1:20

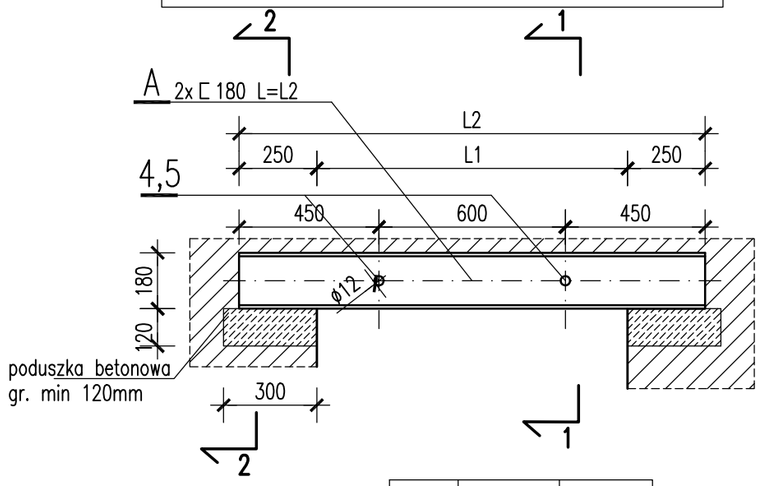

	A	L1	L2
POZYCJA 3.3.2.1	1	1180	1680
POZYCJA 3.3.2.2	2	2000	2500

NADPROŻE POZ.3.3.1.1–wyk.1szt
NADPROŻE POZ.3.3.1.2–wyk.1szt
NADPROŻE POZ.3.3.1.3–wyk.1szt
skala 1:20

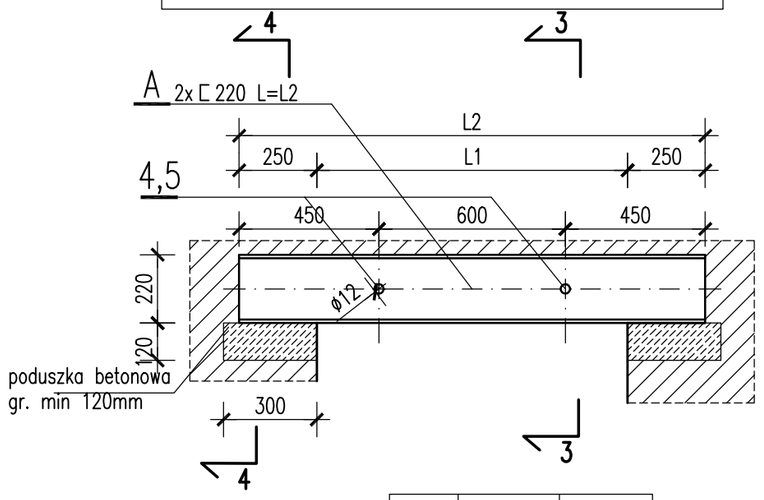

	A	L1	L2
POZYCJA 3.3.1.1	6	1500	2000
POZYCJA 3.3.1.2	7	2000	2500
POZYCJA 3.3.1.3	8	1020	1520

STAL WALCOWANA S235

KOLEJNOŚĆ WYKONANIA ROBÓT:

- ZAPEWNIĆ PODPARCIE STROPU W OBRĘBIE WYKONYWANEGO NADPROŻA,
- WYKUĆ JEDNOSTRONNĄ BRUZDĘ, ABY MOŻNA BYŁO OSADZIĆ PROFIL STALOWY,
- WYKUĆ GNIAZDA, WYKONAĆ 5,0CM PODLEWKI BETONOWEJ W MIEJSCU PODPARCIA BELKI,
- PRZEWIERCIĆ OTWORY, UMOŻLIWIAJĄCE OSADZENIE RUREK DYSTANSOWYCH,
- OSADZIĆ BELKĘ STALOWĄ,
- PODKLINOWAĆ GÓRNĄ PŁASZCZYZNĘ BELKI DO DOLNEJ PŁASZCZYZNY STROPU LUB DO PŁASZCZYZNY OBKUTEJ
- WYKUĆ BRUZDĘ Z DRUGIEJ STRONY ŚCIANY, ZAMONTOWAĆ DRUGI CEOWNIK, SKRĘCIĆ ZE SOBĄ OSADZONE PROFILE, PODKLINOWAĆ DRUGI PROFIL ANALOGICZNIE DO POPRZEDNIEGO,
- PO ZAMONTOWANIU WSZYSTKICH ELEMENTÓW BELKI WYKUĆ DOCELOWY OTWÓR W ŚCIANIE,
- PROFIL STALOWY BELKI OBŁOŻYĆ PŁYTĄ GIPSOWO– KARTONOWĄ LUB OWINĄĆ SIATKĄ RABITZA I OTYNKOWAĆ.

jednostka projektowa:

AB-PROJEKT
architektoniczne biuro projektów
spółka z o.o. w Tychach
adres: ul. Fabryczna 43, PL 43-100 TYCHY
tel.: 032/217 31 76, 032/217 51 59, fax: 032/217 71 70
e-mail: biuro@ab-projekt.com.pl
www.ab-projekt.com.pl

biuro branżowe:

PROJ-BUD
Jacek Chojnacki
43-100 TYCHY ul. Fabryczna 43
Tel. 605 339 864 Fax:(032) 329 14 84
e-mail: jchojnackl@poczta.onet.pl
NIP: 954-146-85-93

nazwa projektu:
PROJEKT BUDOWLANY PRZEBUDOWY I ROZBUDOWY

część:
PROJEKT ARCHITEKTONICZNO - BUDOWLANY
CZĘŚĆ II/3 - KONSTRUKCJA

obiekt:
BUDYNEK GMINNEJ BIBLIOTEKI PUBLICZNEJ W BOJSZOWACH

adres:
UL. GOŚCINNA 6, 43-220 BOJSZOWY

inwestor:
GMINA BOJSZOWY, UL. GAIKOWA 35, 43-220 BOJSZOWY

nazwa rysunku: **NADPROŻA STALOWE** — *skala:* 1:20; 1:10

autor:	nr uprawnień:	podpis:	data podpisu	nr rysunku:
mgr inż. JACEK CHOJNACKI	901/94 U.W. K-ce specjal. konstr-bud		10.05.2011	II/3-07
			10.05.2011	data opracowania
			10.05.2011	10.05.2011

sprawdził:	nr uprawnień:	podpis:	data sprawdz.	znak:
inż. BRONISŁAW SADOWSKI	485/76 U.W. K-ce specjal. konstr-bud		10.05.2011	A-2808

sporządził:	nr uprawnień:	podpis:	data podpisu	faza:
mgr inż. KRYSTIAN FUGLER			10.05.2011	PB